המבצע אחראי לבדיקת התוכניות ולהתאמתן במקום ועל המבצע לבצוע כל המידות ועל כל טעות או אי התאמה עליו להודיע למתכנן. אין לקבוע מידות על ידי התוכנית.
מהנדס או יועץ אשר שמו רשום מעל שם האדריכל בתוכנית זו נושא לבדו באחריות המקצועית והחוקית בתוכנית.
אין לעשות כל שימוש בתוכנית זו או ברעיונות הגלומים בה ללא אישור בכתב מהמתכנן.

לוח תפוצה ועדכון

	תאריך	הפצה																			
		אדריכל	מהנדס אזרחי	מהנדס חשמל	מהנדס מיזוג אויר	מהנדס אינסטלציה	מהנדס בטיחות	מהנדס תנועה	מהנדס נוף												
לעיון	20.11.19	1																			

מקרא :

שסתום פרפר	
ברז וינטות A	
מסנן עם ברז	
חיבור גמיש	
ברז שחרור אויר	
מד לחץ עם ברז	
ברז ריטון	
מד חום	
מפסק זרימה	FS
רגש טמפרטורה DDC	T
מד"ח	
מופה עם פקק	
שסתום אל חזור	

הערות ומקרא:

- T — טרמוסטט קירי בגובה H=160
- P — מפסק מנתק מוגן מים תכת-פאזי
- — התעלות הן מידות פח כוכל בדוד
- — ב/א/ תעלות עם בידוד פנימי אקוסטי 1"
- — ל/ב/ ללא בידוד
- — ב/ב/ תעלות עם בידוד חיצוני טרמי 1"
- — ת/א/ת תרים אורי חוזר
- — מ/א/ת מפזר אויר תקרתי
- — כל המפזרים יהיו במחליף פלטה תקרה
- — לוח הפעלה מרחוק מיזוג אויר

לביצוע ☐ למכרז ■ לעיון ☐

שם הפרוייקט:

עיריית אריאל-אשכול פיס
שדרוג אנרגטי חדר מכונות

שם התכנית:

קומת גג

תאריך	קנ"מ	שם הקובץ	תכנית מס'
20.11.19	1 : 50	ac-1431.dwg	1431-1

מיכאל בניטה מהנדסים
יעוץ תכנון ופיקוח מערכות מיזוג אויר, אוורור קירור וחימום
רח' אשכנזי 18 יהוד
טל: 077-9330500 פקס: 077-9330501
E-MAIL : mb_eng@012.net.il

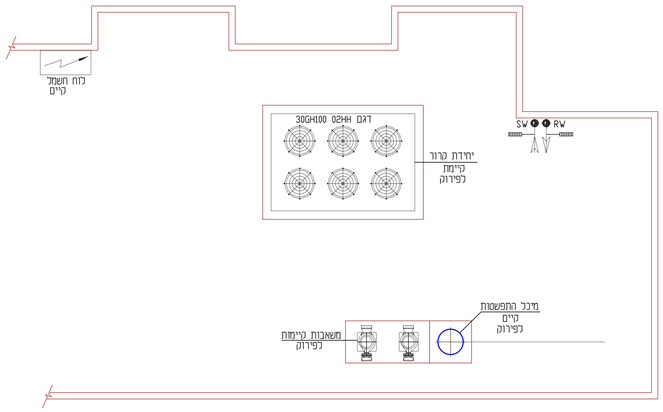

תכנית פרוקים

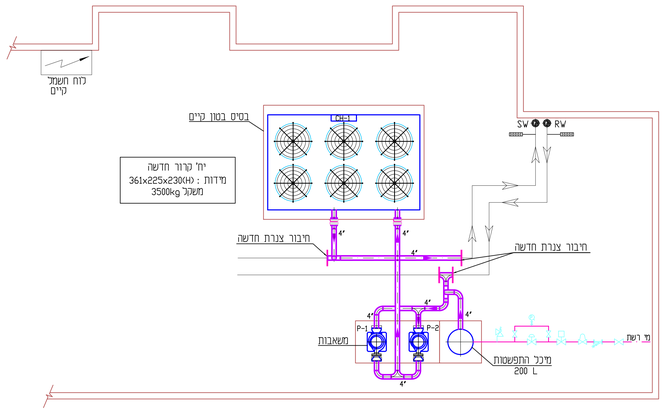

מצב חדש

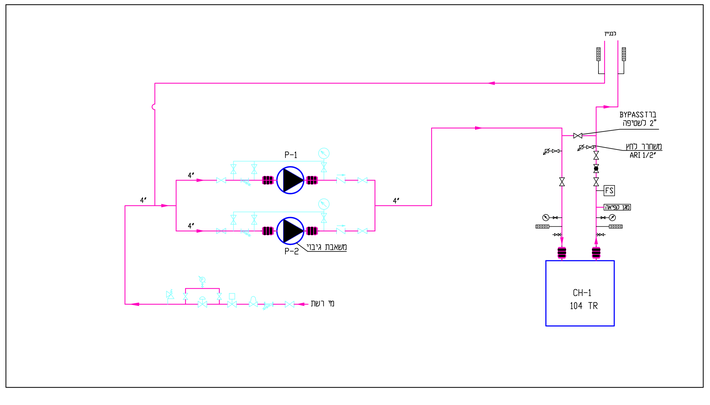

סכמת צנרת מים

יחידת קרור מים עיבוי אויר -לקרור בלבד

סימון	תפוקה נטלת מינימלית לקרור TR	מדחסים כמות	מדחסים סוג	מדחסים מס' דרגות	מאייד טיפוס	מאייד ספיקת מים GPM	מאייד מפל לחץ מים M	מאייד טמפ' מים °C נכנס/יוצאים	מעבה מקורר אויר טיפוס	מעבה מקורר אויר טמפ' אויר נכנס °C	מפוחים צירים מס' מפוחים	מפוחים צירים קוטר מפוח mm	מפוחים צירים הגבה	צריכת חשמל מוזנת kW	הערות כדוגמת
CH-1	104	6	SCROLL	2	SHELL & TUBE	277	4	12/7	נחשון מחולא אל מקרו דיאגל	35	6	800	ישרה	131	CARRIER 30RB0372

הערות:
היחידה ע"ג קפיצים לשטיעה ספטית 2"
היחידה כוללת מחאם תקשורת בפרוטוקול "מודבוס"
היחידה כוללת ציפוי בלייגולד

משאבות מים

סימון	ייעוד	ספיקת מים GPM	לחץ מים (המערכת) M H_2O	הספק מנוע כ"ס	סל"ד	סוג המשאבת	המאיץ	הציר	האטם	המנוע DMG דוגמת מתאים לפי	סל"ד	דוגמת	הערות
P-1	משאבת מים	277	28	15	1450	מונובלוק אנכי	ציפוי ברזל	פלב"מ	מכני	IP-54	1450	"המניע" TSRV 06532	המנוע "DMG" יסופק עם מגן נגד גשם "נוכע טיני"
P-2	משאבת מים רזרבית	277	28	15	1450	מונובלוק אנכי	ציפוי ברזל	פלב"מ	מכני	IP-54	1450	"המניע" TSRV 06532	